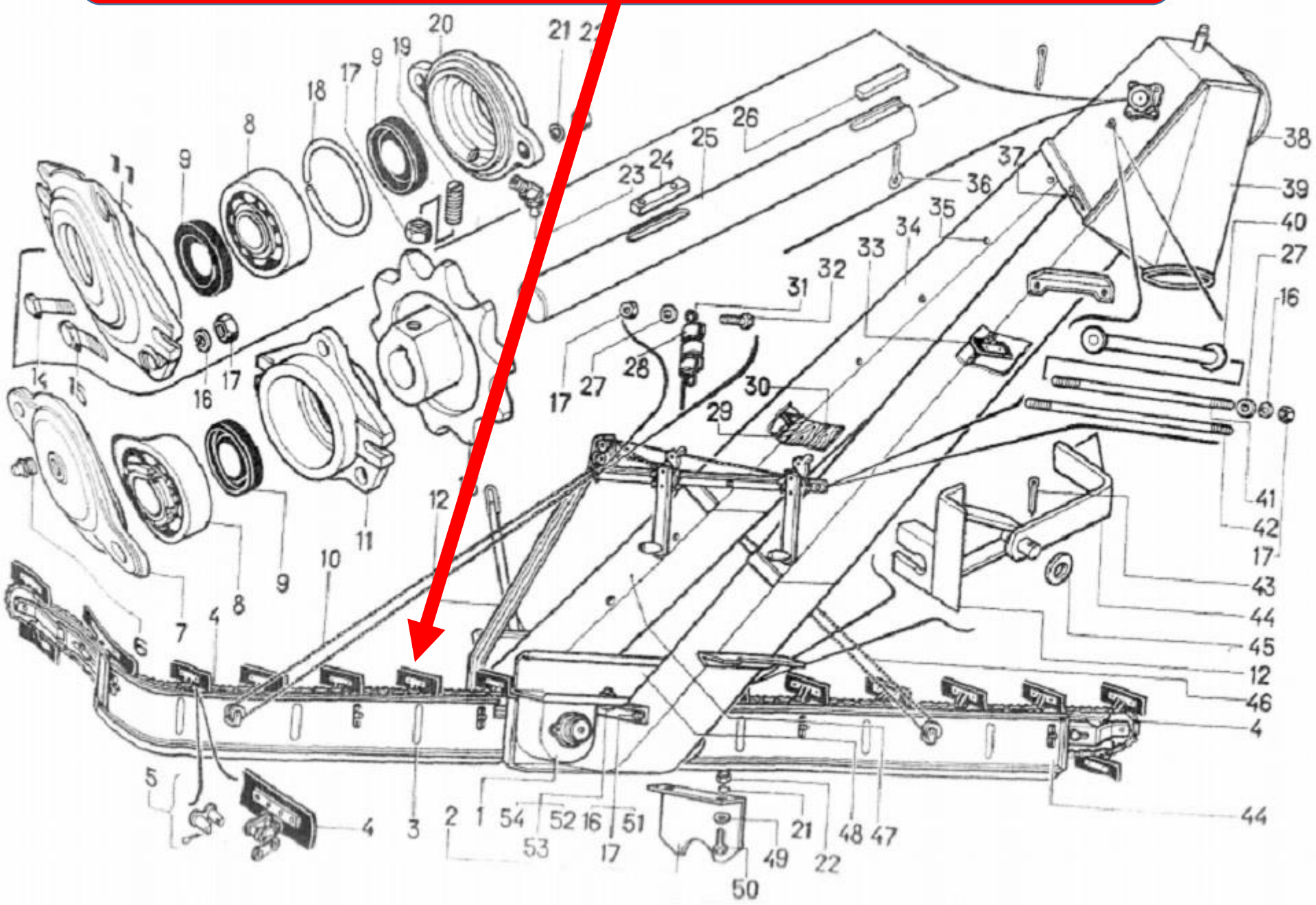ЗП 02.090 Цепь питателя